Einbau-Backofen
LUZERN

VREB8114-QL-400 inox

Farbe:	inox-az

Ausstattung:

Garraumvolumen	81 Liter
Seitengitter	•
Telekopauszüge	2-fach
Soft-Close-Tür	3-fach verglast
Voll-Touch-Steuerung	•
Timer digital	•



Funktionen:

Pyrolytische Selbstreinigung	-
Einstellbare Temperatur	0–300 °C
Backofenfunktionen	14

Beheizungsarten und Funktionen:





Technische Daten:

Energieeffizienzklasse*	A
Energieverbrauch:	
konventionell	1,02 kWh
Umluft	0,85 kWh
Gerätemaße	59,5 x 59,5 x 56,7 cm
Gewicht brutto / netto	36,9 / 34,5 kg
Spannung / Frequenz Set	220-240 V~ / 50 Hz
Anschlusswert	3.266 W

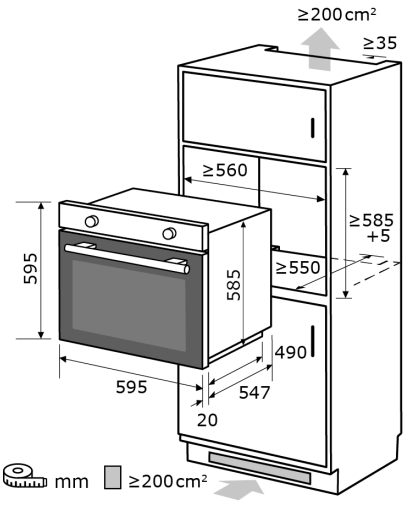

Zubehör:

Grillrost	1
FryArt Blech	1
Backblech	1
Tiefes Backblech	1

Artikel-Nummer	845157104
EAN	4058668004256

* Auf einer Energieeffizienzklassen-Skala von A+++ bis D